VÝKAZ ZÁMEČNICKÝCH VÝROBKŮ

Objednatel : Česká republika – Ministerstvo financí se sídlem Praha 1

Stavba : HUMANIZACE CENTRA ORLOVÉ – LUTYNĚ

SO : 01 – Přeložky a nové vedení sítí
Díl objektu : 01.08 – Slaboproudé rozvody

Část : **01.08.01 – PŘELOŽKY PODZEMNÍCH SÍTÍ – Telefónica O2**

Stupeň : DPS – Dokumentace pro provádění stavby

Číslo zakázky : 0129-2705-1-610-000

Zpracoval	: ing. Hana Laboňová	**Datum**	: 09/2012
Kontroloval	: ing. Hana Laboňová	**Počet stran**	: 1/9
Schválil	: ing. Jiří Siuda	**Revize**	: 0

ARCHIV

Pol.	Schéma	Pozice	Rozměry	kusy	délka plocha 1 ks	délka celkem m,m^2	hmotnost jednotl. kg/m,m^2	hmotnost celkem kg	druh nátěru
Z/1 KK16a	ŽEBŘÍK ŘEZ PŮDORYS	1	≠ 150/8 DL.600mm	3	0,60	1,80	9,42	16,96	ŽÁROVÝ POZINK+
		2	≠ 50/5 DL.200mm	6	0,20	1,20	1,96	2,36	
		3	TRUBKA OCELOVÁ BEZEŠVÁ ø51/3,2	6	0,19	1,14	3,77	4,30	
		4	TRUBKA OCELOVÁ BEZEŠVÁ ø51/2,9	2	2,45	4,90	3,77	18,48	
		5	ø20mm, DL.400mm	8	0,40	3,20	2,466	7,90	
								50,00	
			SVAŘIT NA PLNOU ÚNOSNOST PRŮŘEZU						

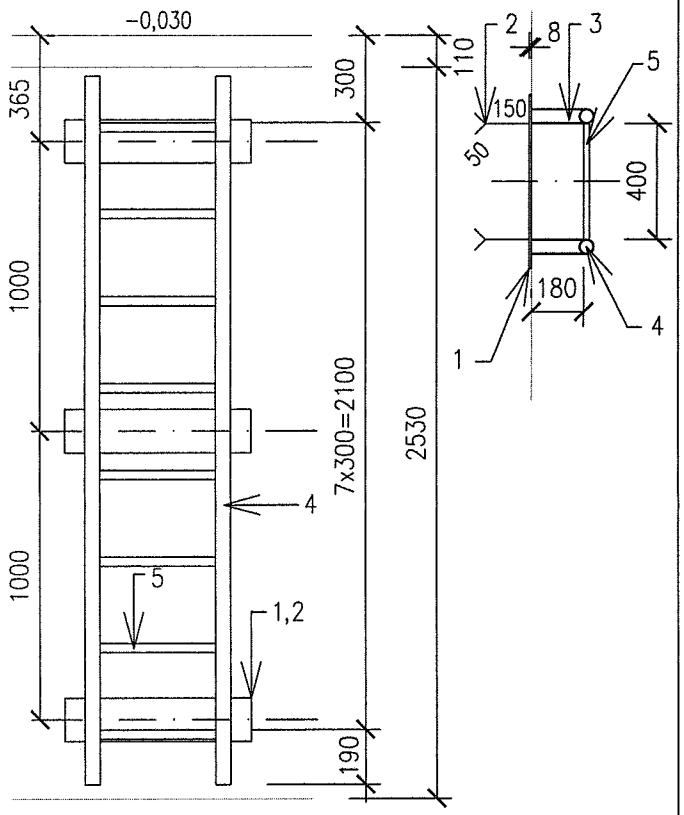

název akce: Česká republika – Ministerstvo financí se sídlem Praha 1 HUMANIZACE CENTRA ORLOVÉ-LUTYNĚ, SO01.08.01- OSTATNÍ KONSTRUKCE	VÝKAZ ZÁMEČNICKÝCH VÝROBKŮ	konto: 0129-2705-1-610-000	arch.číslo: HPO 7-4-17067r.0	str. 2

Pol.	Schéma	Pozice	Rozměry	kusy	délka plocha 1 ks	délka celkem m,m^2	hmotnost jednotl. kg/m,m^2	hmotnost celkem kg	druh nátěru
Z/2 KK16a	POKRYTÍ KANÁLKU 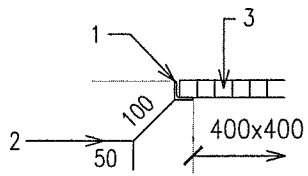 	1 2 3	L 35/4 ≠ 50/3 DL.150mm POZINKOVANÝ ROŠT SP 300-30x3 450x450mm POZICI 1-2 SVAŘIT NA PLNOU ÚNOSNOST PRŮŘEZU	– 8 1	– 0,15 0,21	1,88 1,20 0,21	2,09 1,18 29,5	3,93 1,42 6,20 11,55	ŽÁROVÝ POZINK+
Z/3 KK16a	PRŮCHOD KABELŮ 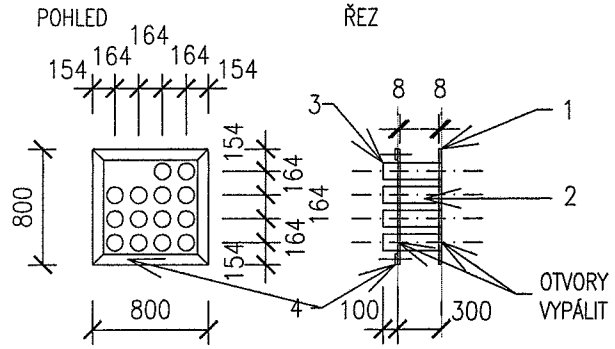 VODOTĚSNĚ SVAŘIT NA PLNOU ÚNOSNOST PRŮŘEZU	1 2 3 4	≠ 800/8 DL.800mm OCELOVÁ TRUBKA BEZEŠVÁ ø114/4,DL.300mm OCELOVÁ TRUBKA BEZEŠVÁ ø114/4,DL.300mm VOLNÁ "PŘÍRUBA" PRO STAŽENÍ HYDROIZOLACE ≠ 75/5 SVAŘIT NA PLNOU ÚNOSNOST PRŮŘEZU	2 14 14 –	0,80 0,30 0,10 –	1,60 4,20 1,40 3,20	50,24 10,90 10,90 2,94	100,48 45,78 15,26 9,41 170,93	ZÁKLADNÍ NÁTĚR

název akce: Česká republika – Ministerstvo financí se sídlem Praha 1 HUMANIZACE CENTRA ORLOVÉ-LUTYNĚ, SO01.08.01- OSTATNÍ KONSTRUKCE	VÝKAZ ZÁMEČNICKÝCH VÝROBKŮ	konto: 0129-2705-1-610-000	arch.číslo: HPO 7-4-17067r.0	str. 3

Pol.	Schéma	Pozice	Rozměry	kusy	délka plocha 1 ks	délka celkem m,m²	hmotnost jednotl. kg/m,m²	hmotnost celkem kg	druh nátěru
Z/4 KK16a	PRŮCHOD KABELŮ POHLED ŘEZ 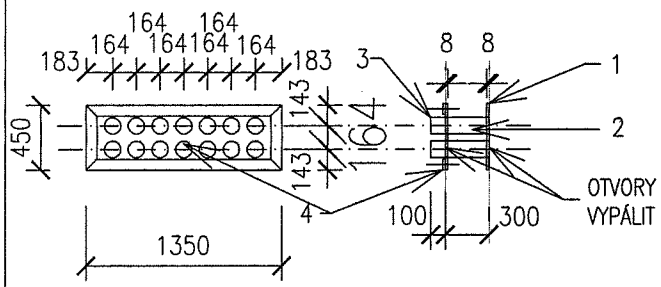 VODOTĚSNĚ SVAŘIT NA PLNOU ÚNOSNOST PRŮŘEZU	1 2 3 4	≠ 450/8 DL.1350mm OCELOVÁ TRUBKA BEZEŠVÁ ø114/4,DL.300mm OCELOVÁ TRUBKA BEZEŠVÁ ø114/4,DL.300mm VOLNÁ "PŘÍRUBA PRO STAŽENÍ HYDROIZOLACE ≠ 75/5 SVAŘIT NA PLNOU ÚNOSNOST PRŮŘEZU	2 14 14 –	1,35 0,30 0,10 –	2,70 4,20 1,40 3,60	28,26 10,90 10,90 2,94	76,31 45,78 15,26 10,59 147,94	ZÁKLADNÍ NÁTĚR
Z/5 KK16a	PRŮCHOD KABELŮ TR.ø38/2,9 ŘEZ 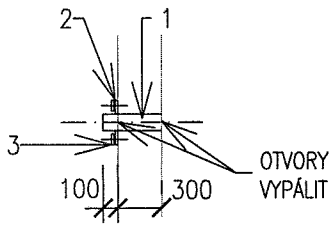 	1 2 3	OCELOVÁ TRUBKA BEZEŠVÁ ø38/2,9,DL.400mm ≠ 150/5 DL.150mm POZICI 1–2 VODOTĚSNĚ SVAŘIT NA PLNOU ÚNOSNOST PRŮŘEZU VOLNÁ "PŘÍRUBA PRO STAŽENÍ HYDROIZOLACE ≠ 150/5 , DL.150mm V PŘÍRUBĚ VYPÁLIT OTVOR ø80mm	2 2 2	0,40 0,15 0,15	0,80 0,30 0,30	2,51 5,89 5,89	2,02 1,77 1,77 2,56	ZÁKLADNÍ NÁTĚR

název akce: Česká republika – Ministerstvo financí se sídlem Praha 1 HUMANIZACE CENTRA ORLOVÉ–LUTYNĚ, SO01.08.01– OSTATNÍ KONSTRUKCE	VÝKAZ ZÁMEČNICKÝCH VÝROBKŮ	konto: 0129–2705–1–610–000	arch.číslo: HPO 7–4–17067r.0	str. 4

Pol.	Schéma	Pozice	Rozměry	kusy	délka plocha 1 ks	délka celkem m,m^2	hmotnost jednotl. kg/m,m^2	hmotnost celkem kg	druh nátěru
Z/5A KK16a	PRŮCHOD KABELŮ TR.ø57/2,9 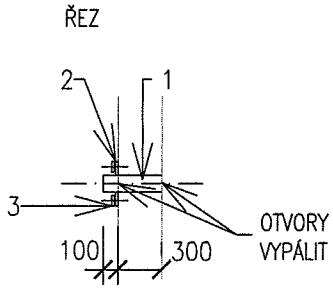	1	OCELOVÁ TRUBKA BEZEŠVÁ ø57/2,9,DL.400mm	1	0,40	0,40	3,87	1,55	ZÁKLADNÍ NÁTĚR
		2	≠ 150/5 DL.150mm	1	0,15	0,15	5,89	0,89	
			POZICI 1–2 VODOTĚSNĚ SVAŘIT NA PLNOU ÚNOSNOST PRŮŘEZU						
		3	VOLNÁ "PŘÍRUBA PRO STAŽENÍ HYDROIZOLACE ≠ 150/5 , DL.150mm V PŘÍRUBĚ VYPÁLIT OTVOR ø80mm	1	0,15	0,15	5,89	0,89	
								3,33	
Z/6 KK16a	RÁM PRO ULOŽENÍ POKLOPU – NEREZOVÝ PŮDORYS 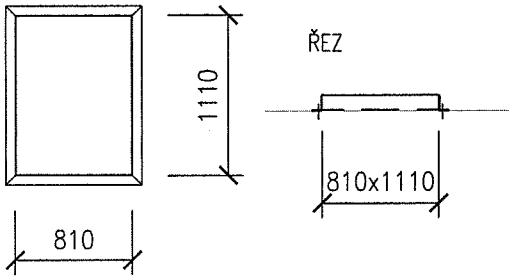	1	L 110/70/10	1	4,40	4,40	13,43	59,10	
			PŘIKOTVIT ŠR.DO BETONU SE ZÁPUSTNOU HLAVOU á 300mm M12 – ks–10						

název akce: Česká republika – Ministerstvo financí se sídlem Praha 1 HUMANIZACE CENTRA ORLOVÉ–LUTYNĚ, SO01.08.01– OSTATNÍ KONSTRUKCE	VÝKAZ ZÁMEČNICKÝCH VÝROBKŮ	konto: 0129–2705–1–610–000	arch.číslo: HPO 7–4–17067r.0	str. 5

Pol.	Schéma	Pozice	Rozměry	kusy	délka plocha 1 ks	délka celkem m,m^2	hmotnost jednotl. kg/m,m^2	hmotnost celkem kg	druh nátěru
Z/7 KK16a	POKLOP Z POLYURETANU, VYZTUŽENÉHO SKLENĚNÝMI VLÁKNY VODOTĚSNÝ ZÁTĚŽOVÁ TŘÍDA DLE EN 124 – D125 VČETNĚ KOMPOZITNÍHO RÁMU Z HDPE VČETNĚ TĚSNĚNÍ Z MATERIÁLU EPDM VČETNĚ PÁKOVÉHO OTEVÍRAČE S POJEZDEM VČETNĚ SADY KLÍČŮ		VNĚJŠÍ ROZMĚR RÁMU 1100x800mm VNITŘNÍ ROZMĚR RÁMU 900x600mm VÝŠKA 110mm	1					
Z/8 KK16a	ULOŽENÍ KABELŮ TYČOVÁ OCEL ø16mm 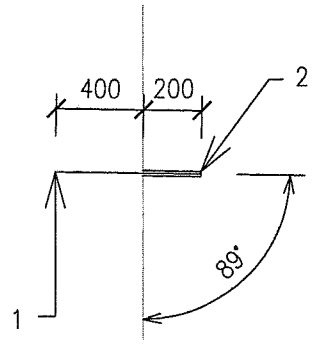	1 2	ø16mm VRTANÝ KANÁLEK ø18mm, HL.200mm VÝZTUŽ UPEVNIT DVOUKOMPONENTNÍ LEPÍCÍ HMOTOU NA BÁZI EPOXIDOVÉ PRYSKYŘICE PRO TĚŽKÉ KOTVENÍ	8 8	0,60	4,80	1,578	7,60	ZÁKLADNÍ NÁTĚR

Pol.	Schéma	Pozice	Rozměry	kusy	délka plocha 1 ks	délka celkem m,m^2	hmotnost jednotl. kg/m,m^2	hmotnost celkem kg	druh nátěru
Z/9 KK15	PRŮCHOD KABELŮ TR.ø114/4,0	1	OCELOVÁ TRUBKA BEZEŠVÁ ø114/4,0,DL.500mm	14	0,50	7,00	10,90	76,30	ZÁKLADNÍ NÁTĚR
		2	≠ 360/5 DL.360mm (VYPÁLIT OTVOR PRO TRUBKU)	14	0,36	5,04	14,13	71,22	
								147,52	

ŘEZ

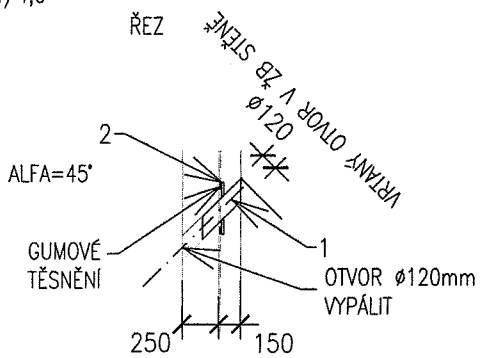

POZICI 1–2 VODOTĚSNĚ SVAŘIT NA PLNOU ÚNOSNOST PRŮŘEZU
POZICI 2 UKOTVIT DO BETONOVÉ STĚNY – PODLOŽIT PRYŽÍ TL min.10mm

název akce: Česká republika – Ministerstvo financí se sídlem Praha 1 HUMANIZACE CENTRA ORLOVÉ–LUTYNĚ, S001.08.01– OSTATNÍ KONSTRUKCE	VÝKAZ ZÁMEČNICKÝCH VÝROBKŮ	konto: 0129–2705–1–610–000	arch.číslo: HPO 7–4–17067r.0	str. 7

Pol.	Schéma	Pozice	Rozměry	kusy	délka plocha 1 ks	délka celkem m,m2	hmotnost jednotl. kg/m,m2	hmotnost celkem kg	druh nátěru
Z/10 KK17	PROPOJENÍ BETONÁŘSKOU VÝZTUŽÍ – 36KS VČETNĚ VRTÁNÍ KANÁLKŮ A UPEVNĚNÍ VÝZTUŽE 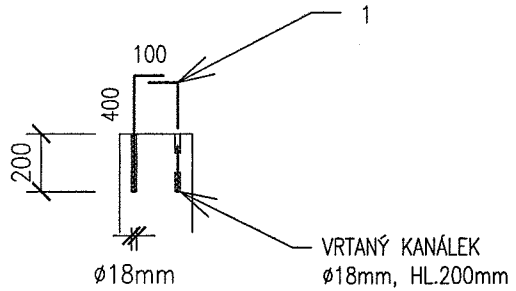 	1	øR16, DL.500mm VRTÁNÍ KANÁLKŮ ø18mm, HL.200mm UPEVNĚNÍ VÝZTUŽE DVOUKOMPONENTNÍ LEPÍCÍ HMOTOU NA BÁZI EPOXIDOVÉ PRYSKYŘICE PRO TĚŽKÉ KOTVENÍ	36 36 36	0,50	18	1,578	28,45	ZÁKLADNÍ NÁTĚR
Z/11 KK17	PRŮCHOD KABELŮ ŘEZ TR.ø114/4,0 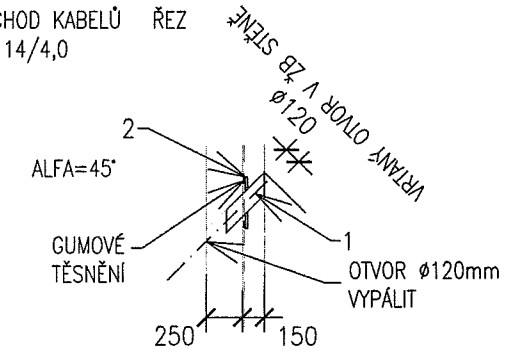 POZICI 1–2 VODOTĚSNĚ SVAŘIT NA PLNOU ÚNOSNOST PRŮŘEZU POZICI 2 UKOTVIT DO BETONOVÉ STĚNY – PODLOŽIT PRYŽÍ TL min.10mm	1 2	OCELOVÁ TRUBKA BEZEŠVÁ ø114/4,0,DL.500mm ≠ 360/5 DL.360mm (VYPÁLIT OTVOR PRO TRUBKU)	14 14	0,50 0,36	7,00 5,04	10,90 14,13	76,30 71,22 147,52	ZÁKLADNÍ NÁTĚR

Pol.	Schéma	Pozice	Rozměry	kusy	délka plocha 1 ks	délka celkem m,m^2	hmotnost jednotl. kg/m,m^2	hmotnost celkem kg	druh nátěru
Z/12 KK17	PLECHOVÉ BEDNĚNÍ 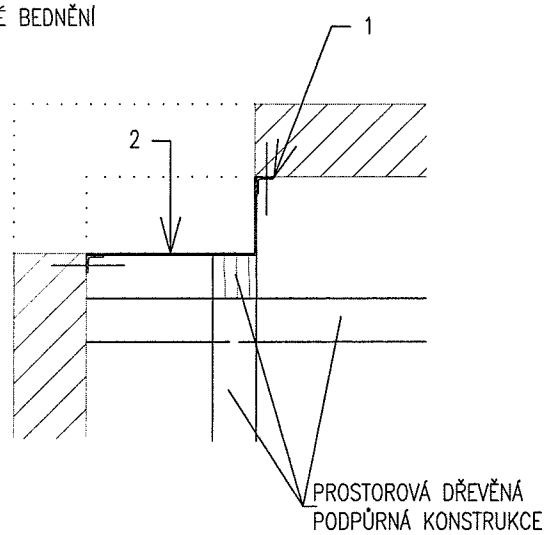	1	L 80/8 (KOTVIT DO BETONU Min.ŠR. M16 á 300mm)	–	–	9,25	9,63	89,10	ZÁKLADNÍ NÁTĚR
		2	HL. PLECH TL.5mm (PŘED VÝROBOU NUTNO ZAMĚŘIT SKUTEČNÉ ROZMĚRY)	–	–	2,00	39,30	78,60	
								167,70	

ARCHIV

název akce: Česká republika – Ministerstvo financí se sídlem Praha 1 HUMANIZACE CENTRA ORLOVÉ-LUTYNĚ, SO01.08.01- OSTATNÍ KONSTRUKCE	VÝKAZ ZÁMEČNICKÝCH VÝROBKŮ	konto: 0129-2705-1-610-000	arch.číslo: HPO 7-4-17067r.0	str. 9